Überreicht durch:
ASA Horst Wieber GmbH, Werner-von-Siemens-Str. 17, 28816 Stuhr
Tel.: 0421/565727-0 • E-Mail: info@asa-germany.de • www.asa-germany.de

GLOCKENSCHWIMMER-KONDENSATABLEITER IBB12

BESCHREIBUNG

Die IBB12-Serie robuster Glockenschwimmer-Kondensatableiter aus Sphäroguss ist vielseitig einsetzbar.
Die Kondensatableiter dieses Typs arbeiten zyklisch und können mit Sattdampf oder überhitzem Dampf verwendet werden.
Typische Anwendungen sind die Entwässerung von Dampfleitungen, Begleitheizungen, Trockner oder Wäscherei-Anlagen.

WESENTLICHE MERKMALE

Diskontinuierliche Arbeitsweise.
Ableitung von Kondensat bei Dampftemperatur.
Unempfindlich gegen Wasserschlag und Vibrationen.
Einfache Wartung.

EINSATZ FÜR: Sattdampf und Überhitzter Dampf.

LIEFERBARE MODELLE: IBB12-4, 8 und 12 – Sphäroguss.

NENNWEITEN: 3/4" bis 1"; DN 20 bis 25.

ANSCHLÜSSE: Innengewinde ISO 7 Rp oder NPT.
Gewindeflansche nach EN 1092-2 PN 16/40.
Gewindeflansche nach ASME B16.42 Klasse 150.

EINBAULAGE: Horizontaler Einbau.
Siehe IMI – Einbau- und Betriebsanleitung.

MAX. ΔP: IBB12-4 – 4 bar
IBB12-8 – 8 bar
IBB12-12 – 12 bar

AUSLEGUNGSDATEN GEHÄUSE	
INNENGEWINDE / GEWINDEFLANSCHE ZULÄSSIGER DRUCK	BEZUGS-TEMPERATUR
16 bar	100 ºC
15,5 bar	150 ºC
14,7 bar	200 ºC
13,9 bar	250 ºC

PMO – Max. Betriebsdruck: 14 bar.
TMO – Max. Betriebstemperatur: 198 ºC.

CE MARKIERUNG – GRUPPE 2 (DGRL – Europäische Richtlinie)	
PN 16	Kategorie
3/4" bis 1" – DN 20 bis 25	SEP

DURCHSATZ (kg/h)												
MODELL	NENNWEITE	DIFFERENZDRUCK (bar)										
		1	2	3	4	5	6	7	8	10	11	12
IBB12-4	3/4" bis 1" DN 20 bis 25	1090	1340	1550	1670	–	–	–	–	–	–	–
IBB12-8	3/4" bis 1" DN 20 bis 25	725	910	1030	1100	1160	1210	1250	1290	–	–	–
IBB12-12	3/4" bis 1" DN 20 bis 25	570	720	810	860	920	950	985	1010	1060	1080	1100

Wir behalten uns das Recht vor, Änderungen ohne vorherige Ankündigung vorzunehmen.

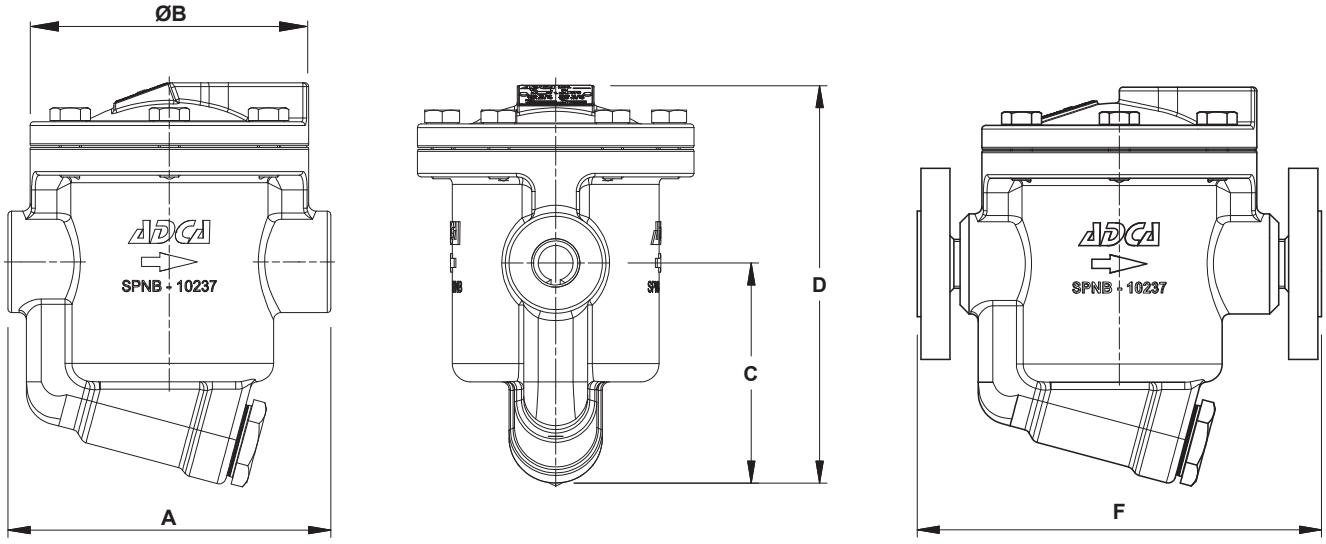

ABMESSUNGEN (mm)									
MUFFE						PN 16/40		KLASSE 150	
NENNWEITE	A	B	C	D	GEWICHT (kg)	F *	GEWICHT (kg)	F *	GEWICHT (kg)
3/4" – DN 20	175	151	120	217	9,4	222	11,2	222	10,4
1" – DN 25	175	151	120	217	9,3	222	11,5	222	10,8

* Mit Gewindeflanschen.

WERKSTOFFE		
POS. Nº	BEZEICHNUNG	WERKSTOFF
1	Gehäuse	GJS-400-15 / 0.7040
2	Deckel	GJS-400-15 / 0.7040
3	* Dichtung	Edelstahl / Graphit
4	* Ventilsitz	AISI 410 / 1.4006
5	* Ventil	AISI 410 / 1.4006
6	* Hebel	AISI 304 / 1.4301
7	* Glockenschwimmer	AISI 304 / 1.4301
8	* Schmutzsieb	AISI 304 / 1.4301
9	Dichtung	Edelstahl / Graphit
10	Stopfen	A105 / 1.0432
11	Schrauben	Stahl 8.8
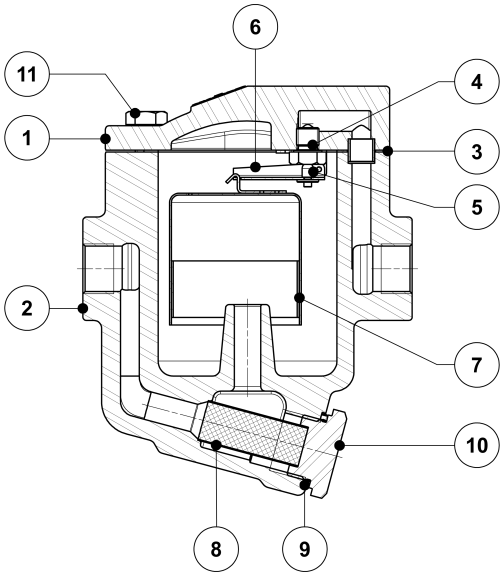
* Erhältliche Ersatzteile.